N 2016年9月23日

STYLING EFFECT VELLFIRE/ALPHARD 取付説明書

DAMD Styling Effect

■ 取り付け前に必ずお読み下さい ■

この度は当製品をお買上げ頂き誠にありがとうございます。取付作業を行なう前に必ず製品の仮合わせ及び付属品の確認を行なってください。また、下記注意事項を必ず読み、安全に作業を行なって下さい。

- ●本製品を取付ける際には、車両を必ず平らな場所に停めて作業を行なってください。 ●サイドブレーキを引き、必ずエンジンを停止させてください。
- ●両面テープ、モール等を貼り付ける場合には、本製品貼付面及び車両側貼付面を必ずホワイトガソリン等の脱脂材で清掃してください。また両面テープ貼付け後、24時間以内の洗車は絶対に避けて下さい。(剥がれの原因になります)
- ●両面テープ モール等の再使用はしないでください。特に気温の低い日、雨等の湿気の多い日に取り付ける場合には、ドライヤーで両面テープ貼付面を温め、乾燥させてから貼り付けてください。
- ●プライマーを使用する場合には、必ず注意事項を読み作業を行なってください。
- ●電装品が関係する商品の場合には必ずバッテリーのマイナス端子を外し、作業を行なってください。

プライマー（N200 PAC） ⚠ 取扱注意

- ●塗布後は10分以上乾燥させてください。
- ●塗布する際、貼り付け箇所からプライマー液がはみ出さないように注意して下さい。
- ●はみ出した場合は脱脂剤で素早く拭取って下さい。
  はみ出したままにしておくと黄色く変色する場合があります。

Rear Under Spoiler

リアアンダースポイラー

■取付手順■

1. リアバンパーのアンダーカバー、純正マフラーを取り外します。
2. 図1を参照し、リアバンパーの ▨部を切り取ります。
3. リアバンパーにリアアンダースポイラーを当てがい、取付け位置を確認し、左右端末のタッピング「G」用の下穴（φ3mm×2箇所）、センター（DAMDプレート貼付け部）ボルト「H」用の下穴（φ6mm×1箇所）を開けてください。
4. 別売専用マフラーを、別紙取付説明書に従い装着してください。（別売マフラーカッターキットを装着の場合は、別紙取付説明書をお読み頂き、加工後の純正マフラーを装着ください）
5. リアアンダースポイラーに、LSフィニッシャーを付属のボルト「B」、ナット「C」にて取付けます。（図2参照）
6. ゴムモール「D」、両面テープ「E」を貼付けます。（図3参照）
7. フィニッシャー等、組付けをしたリアアンダースポイラーを所定の位置に当てがい、付属のタッピング「G」、ボルト「H」、ワッシャ「I」、ナット「J」にて仮組みを行い両面テープの剥離フィルムを剥がし、リアバンパーに貼りつけます。（両面テープ貼付け部位はしっかり圧着してください）
8. 手順7にて仮組みしたタッピング「G」、ボルト「H」、ワッシャ「I」、ナット「J」を本締めしてください。
9. 純正樹脂ファスナー（4箇所）を組付けてください。
10. センター部に付属のDAMDプレート「K」を貼付けて下さい。

図1　リアバンパー切り離し加工

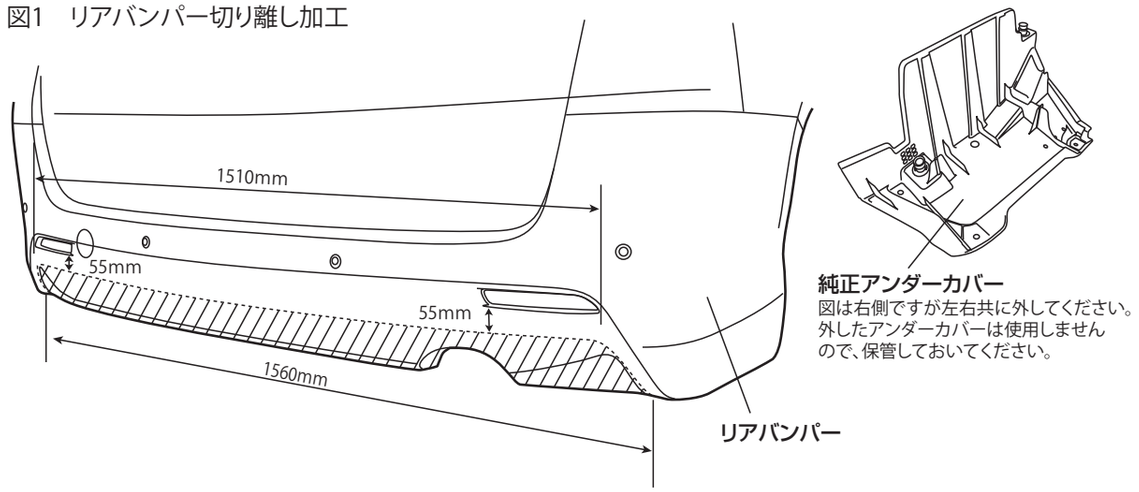

図2　LSフィニッシャー組付け

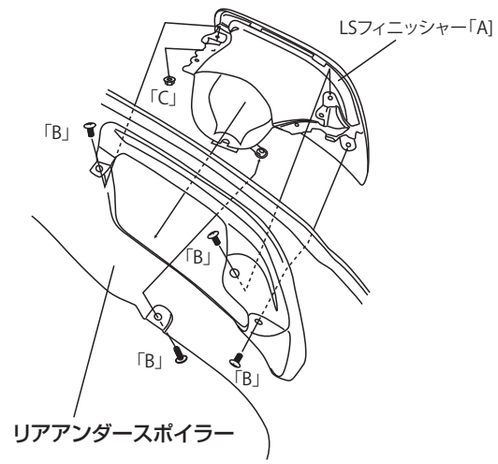

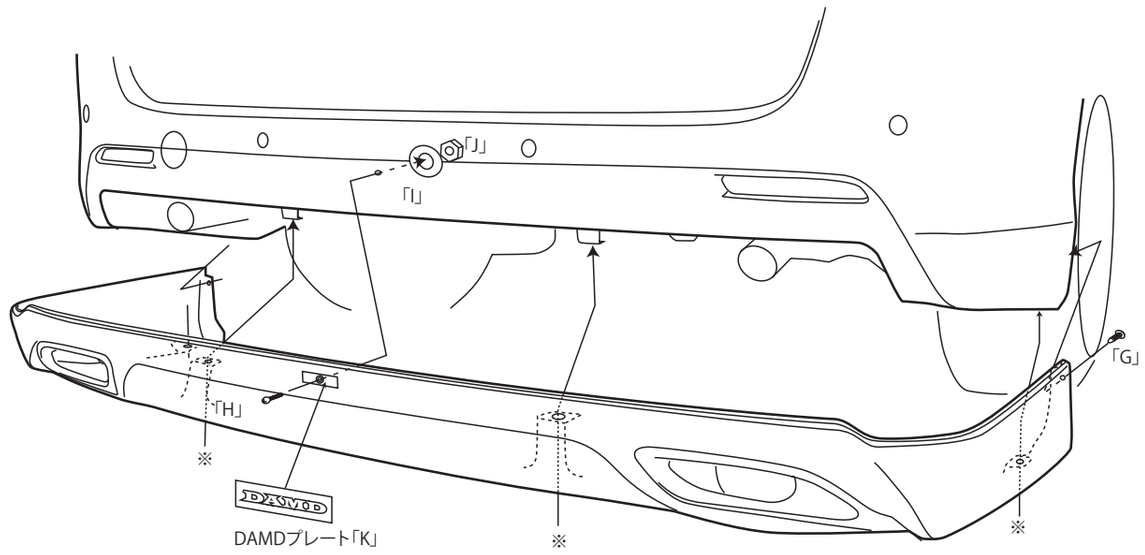

※：純正部品

図3　ゴムモール、両面テープ貼付け
リアアンダー裏面

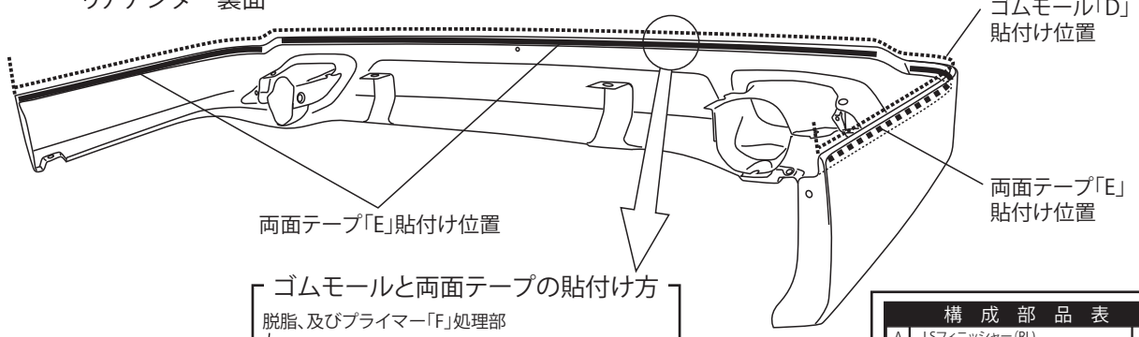

ゴムモールと両面テープの貼付け方

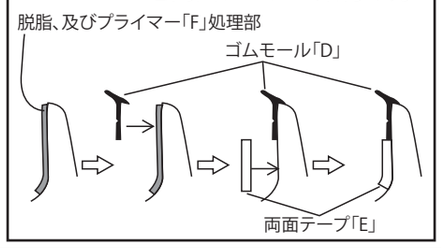

構成部品表

A	LSフィニッシャー（RL）	各1
B	トラスボルト　M6×10	8
C	フランジナット　M6	2
D	ゴムモール	1
E	両面テープ　10×ｔ1.2	1
F	PACプライマー（N200）	1
G	座付きタッピングスクリュー4×16	2
H	トラスボルト　M5×20	1
I	平ワッシャ　M5	1
J	ナット　M5	1
K	DAMDプレート	1

DAMD Inc.
株式会社 ダムド
〒242-0001 神奈川県大和市下鶴間45-1
TEL.046-271-5599 FAX.046-272-2266
http://www.damd.co.jp